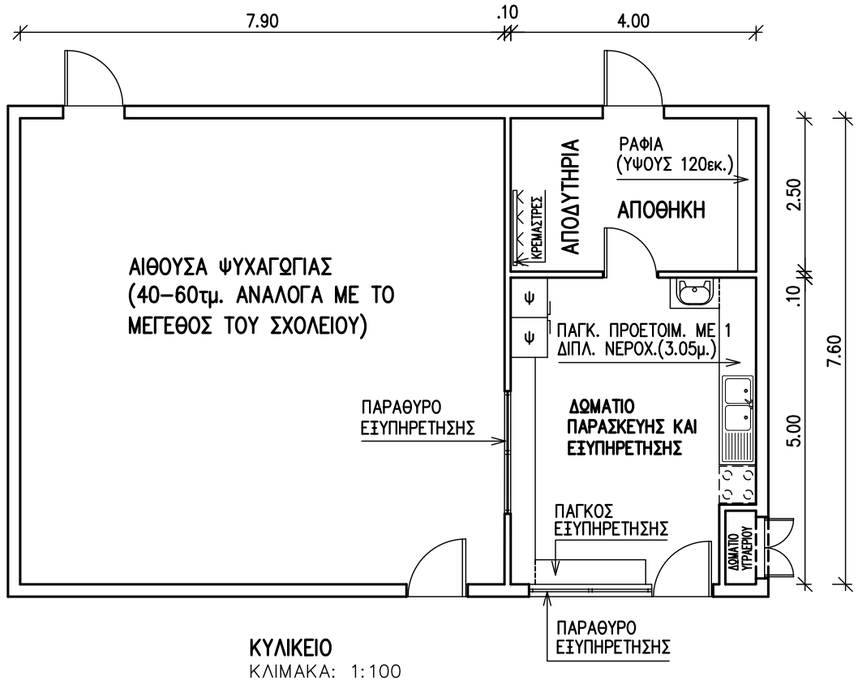

ΚΥΛΙΚΕΙΟ
ΚΛΙΜΑΚΑ: 1:100

ΟΙ ΑΚΡΙΒΕΙΣ ΔΙΑΣΤΑΣΕΙΣ ΝΑ
ΛΗΦΘΟΥΝ ΕΠΙ ΤΟΠΟΥ

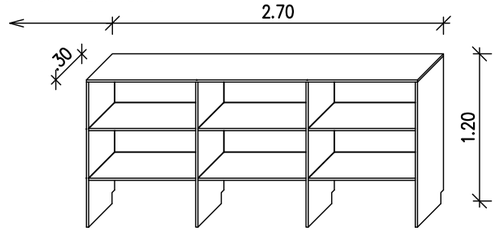

ΙΣΟΜΕΤΡΙΚΟ ΡΑΦΙΩΝ (ΥΨΟΥΣ 120εκ.)
ΚΛΙΜΑΚΑ: 1:50

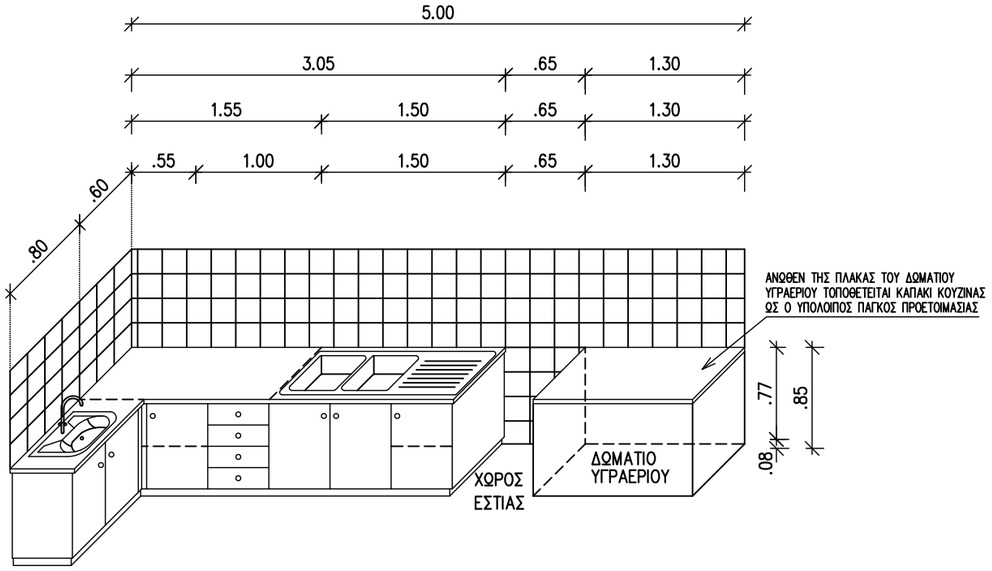

ΙΣΟΜΕΤΡΙΚΟ ΠΑΓΚΟΥ ΠΡΟΕΤΟΙΜΑΣΙΑΣ ΜΕ 1 ΔΙΠΛΟ ΝΕΡΟΧΥΤΗ (3.05μ.) ΚΑΙ ΕΝΤΟΙΧΙΣΜΕΝΟ ΝΙΠΤΗΡΑ (0.80εκ.)
ΚΛΙΜΑΚΑ: 1:50

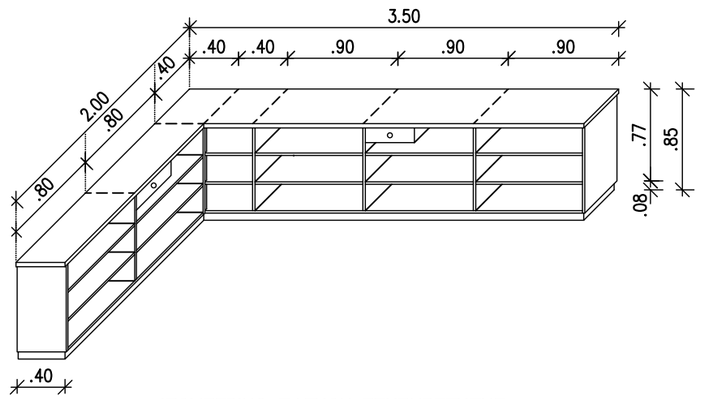

ΙΣΟΜΕΤΡΙΚΟ ΠΑΓΚΟΥ ΕΞΥΠΗΡΕΤΗΣΗΣ
ΚΛΙΜΑΚΑ: 1:50

ΣΗΜΕΙΩΣΕΙΣ

ΓΕΝΙΚΕΣ:

- ΣΤΑ ΠΑΡΑΘΥΡΑ ΤΟΠΟΘΕΤΟΥΝΤΑΙ ΣΙΔΕΡΙΕΣ ΑΣΦΑΛΕΙΕΣ.
- ΣΤΑ ΠΑΡΑΘΥΡΑ ΤΟΥ ΔΩΜΑΤΙΟΥ ΠΑΡΑΣΚΕΥΗΣ ΚΑΙ ΕΞΥΠΗΡΕΤΗΣΗΣ ΤΟΠΟΘΕΤΕΙΤΑΙ ΠΛΕΓΜΑ ΠΡΟΣΤΑΣΙΑΣ ΑΠΟ ΤΑ ΕΝΤΟΜΑ.
- Η ΕΞΩΘΥΡΑ ΤΟΥ ΔΩΜΑΤΙΟΥ ΠΑΡΑΣΚΕΥΗΣ ΚΑΙ ΕΞΥΠΗΡΕΤΗΣΗΣ ΔΙΑΘΕΤΕΙ ΜΗΧΑΝΙΣΜΟ ΑΥΤΟΜΑΤΗΣ ΕΠΑΝΑΦΟΡΑΣ.
- ΤΑ ΣΥΡΤΑΡΙΑ ΤΟΥ ΠΑΓΚΟΥ ΕΞΥΠΗΡΕΤΗΣΗΣ ΔΙΑΘΕΤΟΥΝ ΚΛΕΙΔΑΡΙΕΣ.

= ΕΣΤΙΑ.

Ψ = ΨΥΓΕΙΟ.

ΗΛΕΚΤΡΟΛΟΓΙΚΕΣ:

- 13Α ΔΙΠΛΟΙ ΡΕΥΜΑΤΟΔΟΤΕΣ ΠΕΡΙΜΕΤΡΙΚΑ ΤΗΣ ΑΙΘΟΥΣΑΣ ΚΑΙ ΚΑΙ ΠΑΝΩ ΑΠΟ ΤΟΥΣ ΠΑΓΚΟΥΣ.
- ΔΙΑΚΟΠΤΗΣ 45Α ΜΕ ΕΝΔΕΙΚΤΙΚΗ ΛΥΧΝΙΑ ΚΑΙ ΕΝΣΩΜΑΤΩΜΕΝΟ 13Α ΡΕΥΜΑΤΟΔΟΤΗ ΓΙΑ ΠΑΡΟΧΗ ΜΑΓΕΙΡΙΚΗΣ ΣΥΣΚΕΥΗΣ ΜΕ ΕΙΔΙΚΟ ΤΕΡΜΑΤΙΚΟ ΚΟΥΤΙ.
- ΤΗΛΕΦΩΝΙΚΗ ΠΡΙΖΑ.
- ΩΣΤΙΚΟΙ ΔΙΑΚΟΠΤΕΣ–IMPULSE RELAYS 24V.
- ΦΩΤΙΣΜΟΣ 300 LUX –2X58W ΜΕ ΔΙΑΘΛΑΣΤΗΡΕΣ ΑΠΟ ΠΟΛΥΑΝΘΡΑΚΙΚΟ ΥΛΙΚΟ.
- ΔΙΠΟΛΙΚΟΙ ΔΙΑΚΟΠΤΕΣ ΜΕ 13Α ΑΣΦΑΛΕΙΑ ΚΑΙ 13Α ΡΕΥΜΑΤΟΔΟΤΕΣ ΓΙΑ ΠΑΡΟΧΕΣ "SPUR" ΣΕ ΚΑΘΕ ΨΥΓΕΙΟ.
- ΤΟΠΙΚΟΣ ΠΙΝΑΚΑΣ ΔΙΑΝΟΜΗΣ (DEDICATED) 100Α 4W TP+N.
- ΜΕΤΡΗΤΗΣ Α.Η.Κ.
- 20Α ΔΙΠΟΛΙΚΟΣ ΔΙΑΚΟΠΤΗΣ ΓΙΑ ΠΑΡΟΧΗ ΘΕΡΜΙΤΡΟΥ ΚΑΤΩ ΑΠΟ ΠΑΓΚΟ.
- ΔΙΠΟΛΙΚΟΣ ΔΙΑΚΟΠΤΗΣ ΜΕ 13Α ΑΣΦΑΛΕΙΑ ΓΙΑ ΠΑΡΟΧΗ. ΕΞΑΕΡΙΣΤΗΡΑ (ΕΛΕΓΧΟΣ ΕΞΑΕΡΙΣΤΗΡΑ ΜΕ ΡΥΘΜΙΣΤΗ ΤΑΧΥΤΗΤΑΣ).
- ΣΥΣΤΗΜΑ ΑΝΙΧΝΕΥΣΗΣ ΥΓΡΑΕΡΙΟΥ ΣΥΜΦΩΝΑ ΜΕ ΠΡΟΔΙΑΓΡΑΦΕΣ ΤΕΧΝΙΚΩΝ ΥΠΗΡΕΣΙΩΝ.
- ΑΥΤΟΜΑΤΟ ΣΥΣΤΗΜΑ ΠΥΡΑΝΙΧΝΕΥΣΗΣ.
- ΣΥΣΤΗΜΑ ΑΣΦΑΛΕΙΑΣ (BURGLAR ALARM) ΜΕ ΑΝΙΧΝΕΥΤΕΣ ΤΥΠΟΥ PIR ΚΑΙ ΚΟΜΒΙΟΔΟΧΟΣ ΕΝΕΡΓΟΠΟΙΗΣΗΣ/ΑΠΕΝΕΡΓΟΠΟΙΗΣΗΣ (KEYPAD).
- ΟΛΟΙ ΟΙ ΡΕΥΜΑΤΟΔΟΤΕΣ ΚΑΙ ΔΙΠΟΛΙΚΟΙ ΔΙΑΚΟΠΤΕΣ ΝΑ ΦΕΡΟΥΝ ΕΝΔΕΙΚΤΙΚΗ ΛΥΧΝΕΙΑ "ΝΕΟΝ".
- ΟΛΑ ΤΑ ΥΠΟΚΥΚΛΩΜΑΤΑ ΤΩΝ ΡΕΥΜΑΤΟΔΟΤΩΝ ΚΑΙ ΔΙΠΟΛΙΚΩΝ ΔΙΑΚΟΠΤΩΝ (ΥΨΟΣ<220εκ.). ΘΑ ΠΡΟΣΤΑΤΕΥΟΝΤΑΙ ΜΕ RCD'S 30Α/30mA

ΜΗΧΑΝΟΛΟΓΙΚΕΣ:

- ΚΕΝΤΡΙΚΗ ΘΕΡΜΑΝΣΗ
- ΕΓΚΑΤΑΣΤΑΣΗ ΑΠΟΧΕΤΕΥΣΕΩΝ
- ΠΑΡΟΧΕΣ ΚΡΥΟΥ –ΖΕΣΤΟΥ ΚΑΙ ΠΟΣΙΜΟΥ ΝΕΡΟΥ
- ΠΑΡΟΧΗ ΥΓΡΑΕΡΙΟΥ
- ΕΞΑΕΡΙΣΤΗΡΕΣ ΓΥΑΛΙΟΥ/ΤΟΙΧΟΥ
- ΠΥΡΟΣΒΕΣΤΗΡΕΣ ΑΕΡΙΟΥ

ΥΠΟΥΡΓΕΙΟ ΠΑΙΔΕΙΑΣ ΚΑΙ ΠΟΛΙΤΙΣΜΟΥ

ΤΕΧΝΙΚΕΣ ΥΠΗΡΕΣΙΕΣ ΛΕΥΚΩΣΙΑ

ΠΡΟΤΥΠΑ ΣΧΕΔΙΑ ΔΗΜΟΤΙΚΟΥ ΣΧΟΛΕΙΟΥ

ΚΥΛΙΚΕΙΟ – ΑΠΟΘΗΚΗ

ΚΛΙΜΑΚΑ: 1:100 / 1:50	ΑΡΧ.ΜΕΛΕΤΗ: **Ι. ΧΡΙΣΤΟΥ**	ΣΧΕΔΙΑΣΗ: **Κ. ΑΝΑΓΙΩΤΟΣ**
ΗΜΕΡΟΜΗΝΙΑ: ΙΟΥΛΙΟΣ 2013	ΕΛΕΓΧΟΣ:	ΑΡ.ΣΧΕΔΙΟΥ: **4.5.4.1**