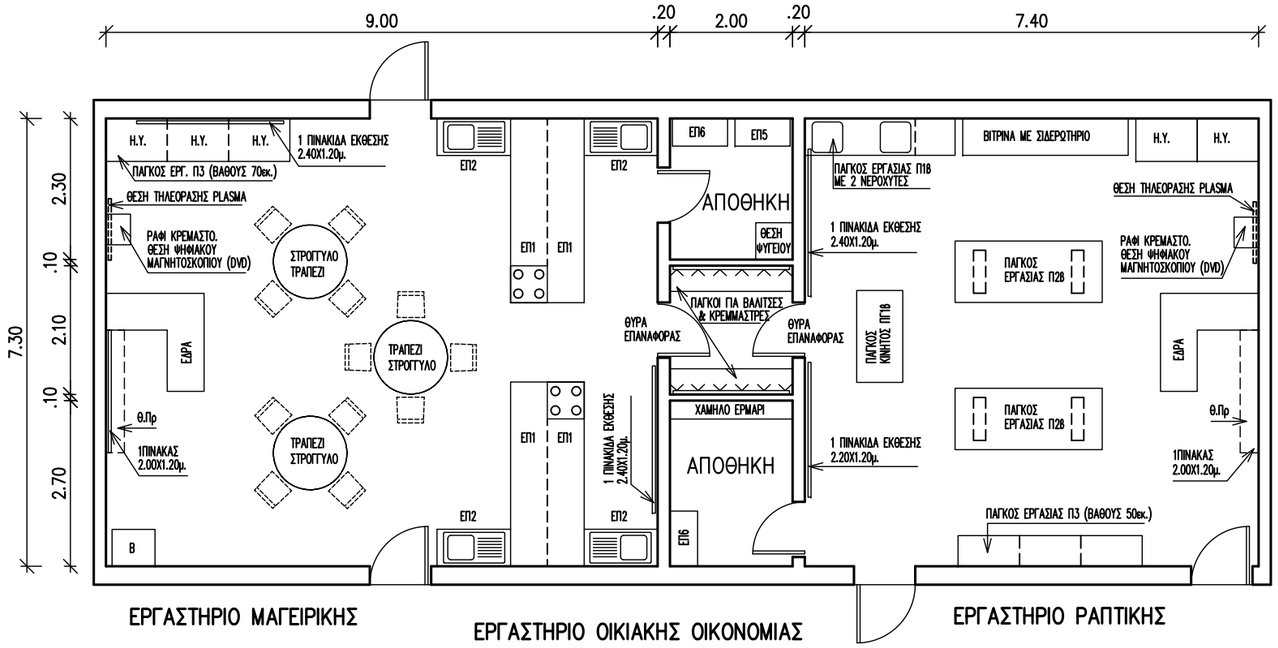

ΕΡΓΑΣΤΗΡΙΟ ΜΑΓΕΙΡΙΚΗΣ

ΕΡΓΑΣΤΗΡΙΟ ΟΙΚΙΑΚΗΣ ΟΙΚΟΝΟΜΙΑΣ
ΚΛΙΜΑΚΑ: 1:100

ΕΡΓΑΣΤΗΡΙΟ ΡΑΠΤΙΚΗΣ

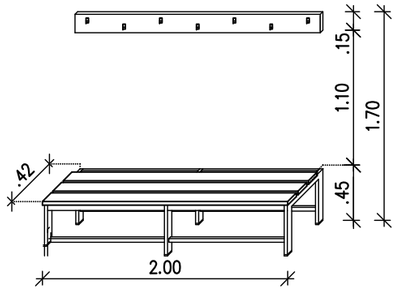

ΙΣΟΜΕΤΡΙΚΟ ΠΑΓΚΟΥ ΓΙΑ ΒΑΛΙΤΣΕΣ ΚΑΙ ΚΡΕΜΑΣΤΡΕΣ
ΚΛΙΜΑΚΑ: 1:50

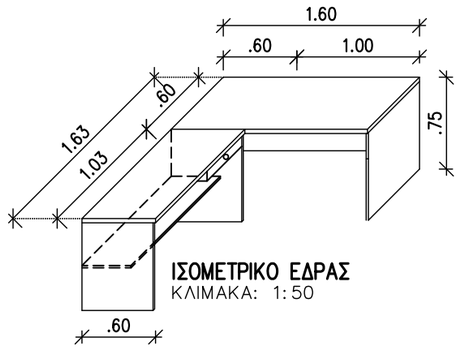

ΙΣΟΜΕΤΡΙΚΟ ΕΔΡΑΣ
ΚΛΙΜΑΚΑ: 1:50

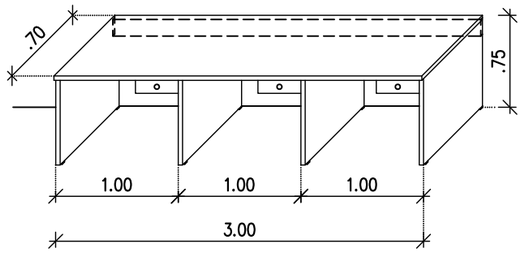

ΙΣΟΜΕΤΡΙΚΟ ΠΑΓΚΟΥ ΕΡΓΑΣΙΑΣ Π3 (ΒΑΘΟΥΣ 70εκ.)
ΚΛΙΜΑΚΑ: 1:50

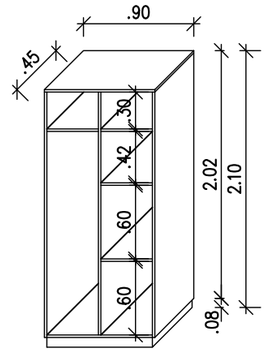

ΙΣΟΜΕΤΡΙΚΟ ΕΡΜΑΡΙΟΥ ΕΠ5 (ΕΣΩΤΕΡΙΚΑ)

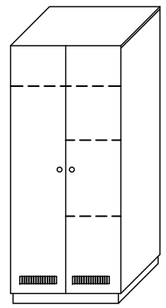

ΙΣΟΜΕΤΡΙΚΟ ΕΡΜΑΡΙΟΥ ΕΠ5 (ΕΞΩΤΕΡΙΚΑ)
ΚΛΙΜΑΚΑ: 1:50

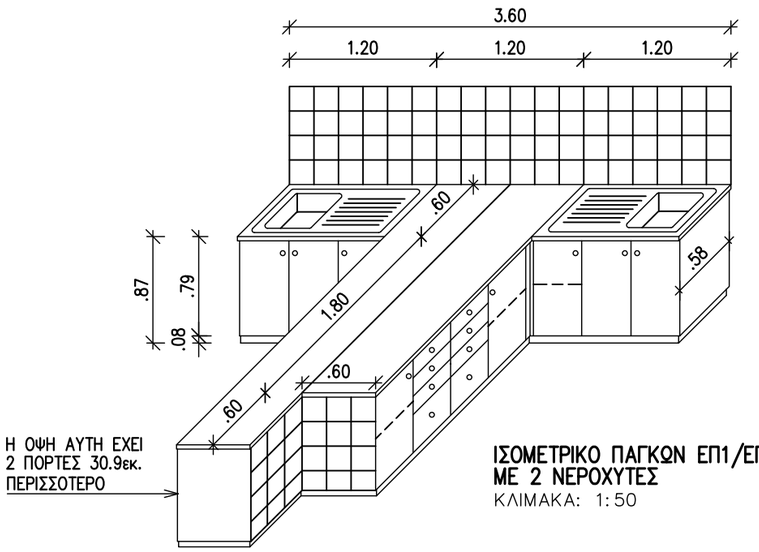

ΙΣΟΜΕΤΡΙΚΟ ΠΑΓΚΩΝ ΕΠ1/ΕΠ2 ΜΕ 2 ΝΕΡΟΧΥΤΕΣ
ΚΛΙΜΑΚΑ: 1:50

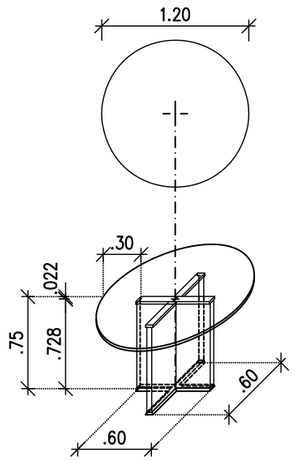

ΙΣΟΜΕΤΡΙΚΟ ΣΤΡΟΓΓΥΛΟΥ ΤΡΑΠΕΖΙΟΥ
ΚΛΙΜΑΚΑ: 1:50

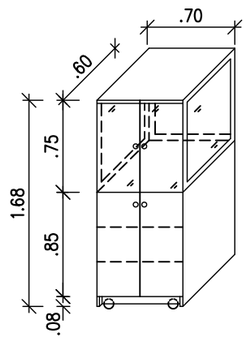

ΙΣΟΜΕΤΡΙΚΟ ΕΠΙΠΛΟΥ -Β- ΒΙΤΡΙΝΑ ΦΥΛΑΞΗΣ ΠΥΡΑΜΙΔΑΣ ΔΙΑΤΡΟΦΗΣ
ΚΛΙΜΑΚΑ: 1:50

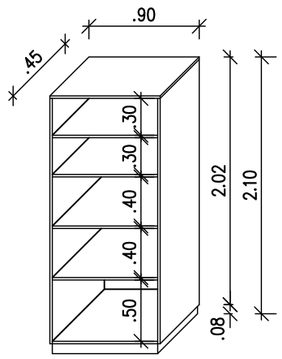

ΙΣΟΜΕΤΡΙΚΟ ΡΑΦΙΩΝ ΕΠ6
ΚΛΙΜΑΚΑ: 1:50

ΣΗΜΕΙΩΣΕΙΣ

ΕΡΓΑΣΤΗΡΙΟ ΜΑΓΕΙΡΙΚΗΣ

ΓΕΝΙΚΕΣ:

-Θ. Πρ = ΘΕΣΗ ΟΘΟΝΗΣ ΠΡΟΒΟΛΗΣ.
-Η.Υ. = ΘΕΣΗ ΗΛΕΚΤΡΟΝΙΚΟΥ ΥΠΟΛΟΓΙΣΤΗ.
-ΣΤΑ ΕΠΙΠΛΑ ΤΗΣ ΑΠΟΘΗΚΗΣ ΤΟΠΟΘΕΤΟΥΝΤΑΙ ΚΛΕΙΔΑΡΙΕΣ.
-ΟΙ ΒΡΥΣΕΣ ΤΟΠΟΘΕΤΟΥΝΤΑΙ ΣΤΟΝ ΤΟΙΧΟ ΠΑΝΩ ΑΠΟ ΤΟΥΣ ΝΕΡΟΧΥΤΕΣ.

= ΕΣΤΙΑ.

ΗΛΕΚΤΡΟΛΟΓΙΚΕΣ:

-ΘΕΣΕΙΣ Η.Υ. ΚΑΘΕ ΘΕΣΗ ΠΕΡΙΛΑΜΒΑΝΕΙ:
2 No 13A ΔΙΠΛΟΥΣ ΡΕΥΜΑΤΟΔΟΤΕΣ ΚΑΙ 1No RJ45 ΤΟΠΟΘΕΤΟΥΝΤΑΙ ΣΕ ΠΛΑΣΤΙΚΟ ΚΑΝΑΛΙ 100Χ50χιλ. 3-ΔΙΑΜΕΡΙΣΜΑΤΩΝ ΣΕ ΥΨΟΣ 90εκ. ΑΠΟ ΤΟ ΠΑΤΩΜΑ.
-45A ΔΙΑΚΟΠΤΕΣ ΜΕ 13A ΕΝΣΩΜΑΤΩΜΕΝΟ ΡΕΥΜΑΤΟΔΟΤΗ (COOKER CONTROL) ΚΑΙ ΕΙΔΙΚΑ ΤΕΡΜΑΤΙΚΑ ΚΟΥΤΙΑ ΣΥΝΔΕΣΗΣ ΣΤΟ ΤΟΙΧΑΡΑΚΙ ΣΤΟ ΠΛΕΥΡΟ ΤΩΝ ΠΑΓΚΩΝ ΕΠ1.
-ΣΥΣΤΗΜΑ ΠΡΟΒΟΛΗΣ ΣΥΜΦΩΝΑ ΜΕ ΛΕΠΤΟΜΕΡΕΙΑ ΤΕΧΝΙΚΩΝ ΥΠΗΡΕΣΙΩΝ. (ΣΥΜΠΕΡΙΛΑΜΒΟΝΤΑΙ 3No ΔΙΠΛΟΙ ΡΕΥΜΑΤΟΔΟΤΕΣ, 1No ΔΙΠΛΗ ΠΡΙΖΑ RJ45, ΣΕ ΚΑΝΑΛΙ 100Χ50χιλ. ΚΑΘΩΣ ΚΑΙ 2 No (14PIN) ΠΡΙΖΕΣ VGA ΜΕ ΤΟ ΚΑΛΩΔΙΟ ΠΟΥ ΕΝΩΝΕΙ ΤΙΣ ΔΥΟ ΠΡΙΖΕΣ).
-ΩΣΤΙΚΟΙ ΔΙΑΚΟΠΤΕΣ-IMPULSE RELAYS 24V (Ο ΦΩΤΙΣΜΟΣ ΠΑΝΩ ΑΠΟ ΤΟ ΣΥΣΤΗΜΑ ΠΡΟΒΟΛΗΣ ΝΑ ΕΛΕΓΧΕΤΑΙ ΑΠΟ ΞΕΧΩΡΙΣΤΟ ΔΙΑΚΟΠΤΗ).
-ΠΡΟΝΟΙΑ ΕΓΚΑΤΑΣΤΑΣΗΣ ΔΙΑΔΡΑΣΤΙΚΟΥ ΠΙΝΑΚΑ.
-ΦΩΤΙΣΜΟΣ 300 LUX -2X58W ΜΕ ΑΝΑΚΛΑΣΤΗΡΕΣ.
-20A ΔΙΠΟΛΙΚΟΣ ΔΙΑΚΟΠΤΗΣ ΓΙΑ ΠΑΡΟΧΗ ΘΕΡΜΙΤΡΟΥ ΚΑΤΩ ΑΠΟ ΠΑΓΚΟ.
-1 No 13A ΔΙΠΛΟΣ ΡΕΥΜΑΤΟΔΟΤΗΣ ΚΑΙ 1No ΠΡΙΖΑ ΤΗΛΕΟΡΑΣΗΣ(ΠΡΟΝΟΙΑ) (ΠΙΣΩ ΑΠΟ ΤΟ ΕΠΙΠΛΟ Α).
-ΔΙΠΟΛΙΚΟΙ ΔΙΑΚΟΠΤΕΣ ΜΕ 13A ΑΣΦΑΛΕΙΑ ΓΙΑ ΠΑΡΟΧΗ ΕΞΑΕΡΙΣΤΗΡΩΝ (ΕΛΕΓΧΟΣ ΕΞΑΕΡΙΣΤΗΡΑ ΜΕ ΡΥΘΜΙΣΤΗ ΤΑΧΥΤΗΤΑΣ)
-ΤΟΠΙΚΟΙ ΠΙΝΑΚΕΣ ΔΙΑΝΟΜΗΣ (DEDICATED) 100A 4W TP+N
-ΣΥΣΤΗΜΑ ΑΣΦΑΛΕΙΑΣ (BURGLAR ALARM) ΜΕ ΑΝΙΧΝΕΥΤΕΣ ΤΥΠΟΥ PIR.
-ΑΥΤΟΜΑΤΟ ΣΥΣΤΗΜΑ ΠΥΡΑΝΙΧΝΕΥΣΗΣ.
-ΔΙΠΟΛΙΚΟΣ ΔΙΑΚΟΠΤΗΣ ΜΕ 13A ΑΣΦΑΛΕΙΑ ΚΑΙ 13A ΡΕΥΜΑΤΟΔΟΤΗΣ ΓΙΑ ΠΑΡΟΧΗ "SPUR UNIT" ΣΕ ΨΥΓΕΙΟ.
-ΟΛΟΙ ΟΙ ΡΕΥΜΑΤΟΔΟΤΕΣ ΚΑΙ ΔΙΠΟΛΙΚΟΙ ΔΙΑΚΟΠΤΕΣ ΝΑ ΦΕΡΟΥΝ ΕΝΔΕΙΚΤΙΚΗ ΛΥΧΝΕΙΑ "NEON".
-ΟΛΑ ΤΑ ΥΠΟΚΥΚΛΩΜΑΤΑ ΤΩΝ ΡΕΥΜΑΤΟΔΟΤΩΝ ΚΑΙ ΔΙΠΟΛΙΚΩΝ ΔΙΑΚΟΠΤΩΝ (ΥΨΟΣ<220εκ.). ΘΑ ΠΡΟΣΤΑΤΕΥΟΝΤΑΙ ΜΕ RCD'S 30m/30mA.

ΜΗΧΑΝΟΛΟΓΙΚΕΣ:

- ΚΕΝΤΡΙΚΗ ΘΕΡΜΑΝΣΗ.
- ΕΓΚΑΤΑΣΤΑΣΗ ΑΠΟΧΕΤΕΥΣΕΩΝ.
- ΠΑΡΟΧΕΣ ΚΡΥΟΥ - ΖΕΣΤΟΥ ΚΑΙ ΠΟΣΙΜΟΥ ΝΕΡΟΥ.
- ΕΞΑΕΡΙΣΤΗΡΕΣ ΓΥΑΛΙΟΥ/ΤΟΙΧΟΥ.
- ΠΥΡΟΣΒΕΣΤΗΡΕΣ ΑΕΡΙΟΥ.

ΥΠΟΥΡΓΕΙΟ ΠΑΙΔΕΙΑΣ ΚΑΙ ΠΟΛΙΤΙΣΜΟΥ

ΤΕΧΝΙΚΕΣ ΥΠΗΡΕΣΙΕΣ ΛΕΥΚΩΣΙΑ

ΠΡΟΤΥΠΑ ΣΧΕΔΙΑ ΓΥΜΝΑΣΙΟΥ

ΕΡΓΑΣΤΗΡΙΟ ΟΙΚΙΑΚΗΣ ΟΙΚΟΝΟΜΙΑΣ -ΑΠΟΘΗΚΕΣ

ΚΛΙΜΑΚΑ: 1:100 / 1:50	ΑΡΧ.ΜΕΛΕΤΗ: Ι. ΧΡΙΣΤΟΥ	ΣΧΕΔΙΑΣΗ: Κ. ΑΝΑΓΙΩΤΟΣ
ΗΜΕΡΟΜΗΝΙΑ: ΙΟΥΛΙΟΣ 2013	ΕΛΕΓΧΟΣ:	ΑΡ.ΣΧΕΔΙΟΥ: 4.3.6Μ